DIMENSIONS Unit=mm

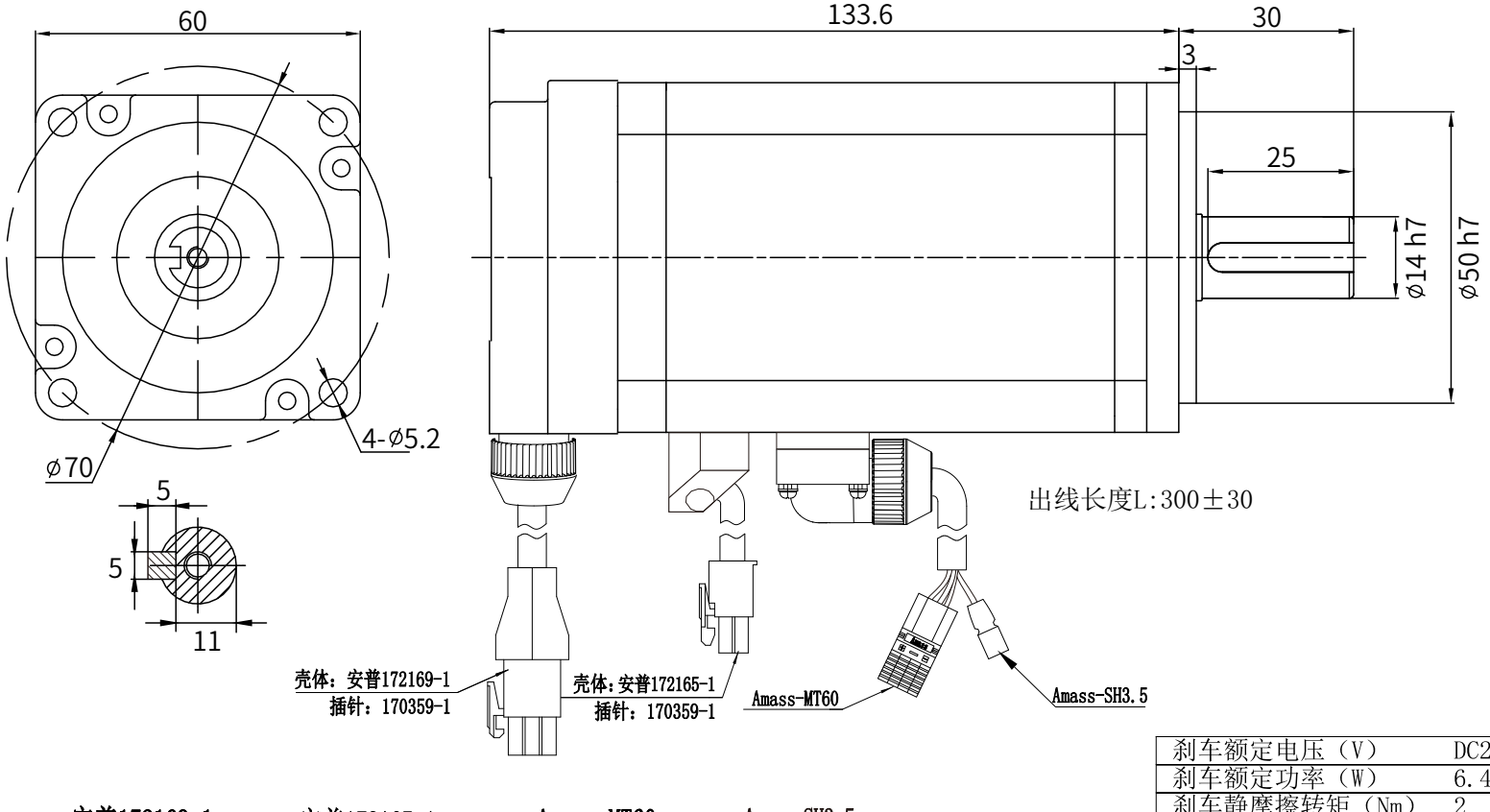

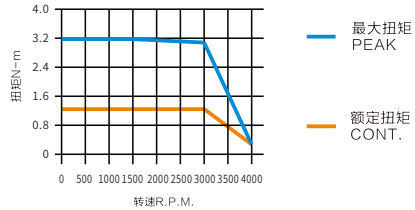

额定电压（V）	DC48
额定功率（W）	400
额定转矩（Nm）	1.27
最大转矩（Nm）	3.2
额定转速（rpm）	3000
最大转速（rpm）	4000
额定电流（A）	11.0
最大电流（A）	27.5
转子惯量（kg.m2）	0.381×10^{-4}
转矩系数（N.m/A）	0.12
电气时间常数（ms）	2.16
线电阻（Ω）	0.198
线电感（mH）	0.428
线反电势常数（V/krpm）	7
极对数	4
编码器类型	磁编17位多圈
电机绝缘等级	F
电机防护等级	Ip65

刹车额定电压（V）	DC24
刹车额定功率（W）	6.44
刹车静摩擦转矩（Nm）	2
刹车吸引电压（V）	MAX18
刹车释放电压（V）	1-6

使用环境	温度-20℃～+50℃湿度＜90%无结露									
电机绕组插座	绕组引线	U		V		W		PE		
	PIN编号	1(红)		2(白)		3(黑)		SH3.5(黄绿)		
编码器线侧插座	信号公针定义	5V	0V	SD+	SD-	VB+	VB-	/	/	PE
	PIN编号	1	2	3	4	5	6	7	8	9
	颜色	红	黑	蓝	黄	棕	白			屏蔽

安普172169-1

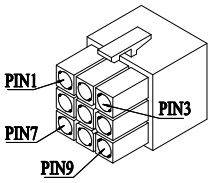

安普172165-1

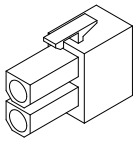

Amass-MT60

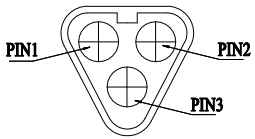

Amass-SH3.5

图名	马达外形图	第一视角	比例:	单位：mm							材质
型号	VMQUM06040B30CVB510		质量：～克	幅面：A4				核定			标准无注明公差
								审查			0～6 ±0.5
图号		深圳市微秒控制技术有限公司 Shenzhen VMMORE CTRL. & TECH. CO., LTD.						校对			6～20 ±1
								制图			20～80 ±1.5
					01						80～150 ±2
					版数	设变单号	签名	月-日-年		签名	月-日-年 150～1000 ±2.5